令和8年度年度 高校総体：バドミントン： 男子シングルス

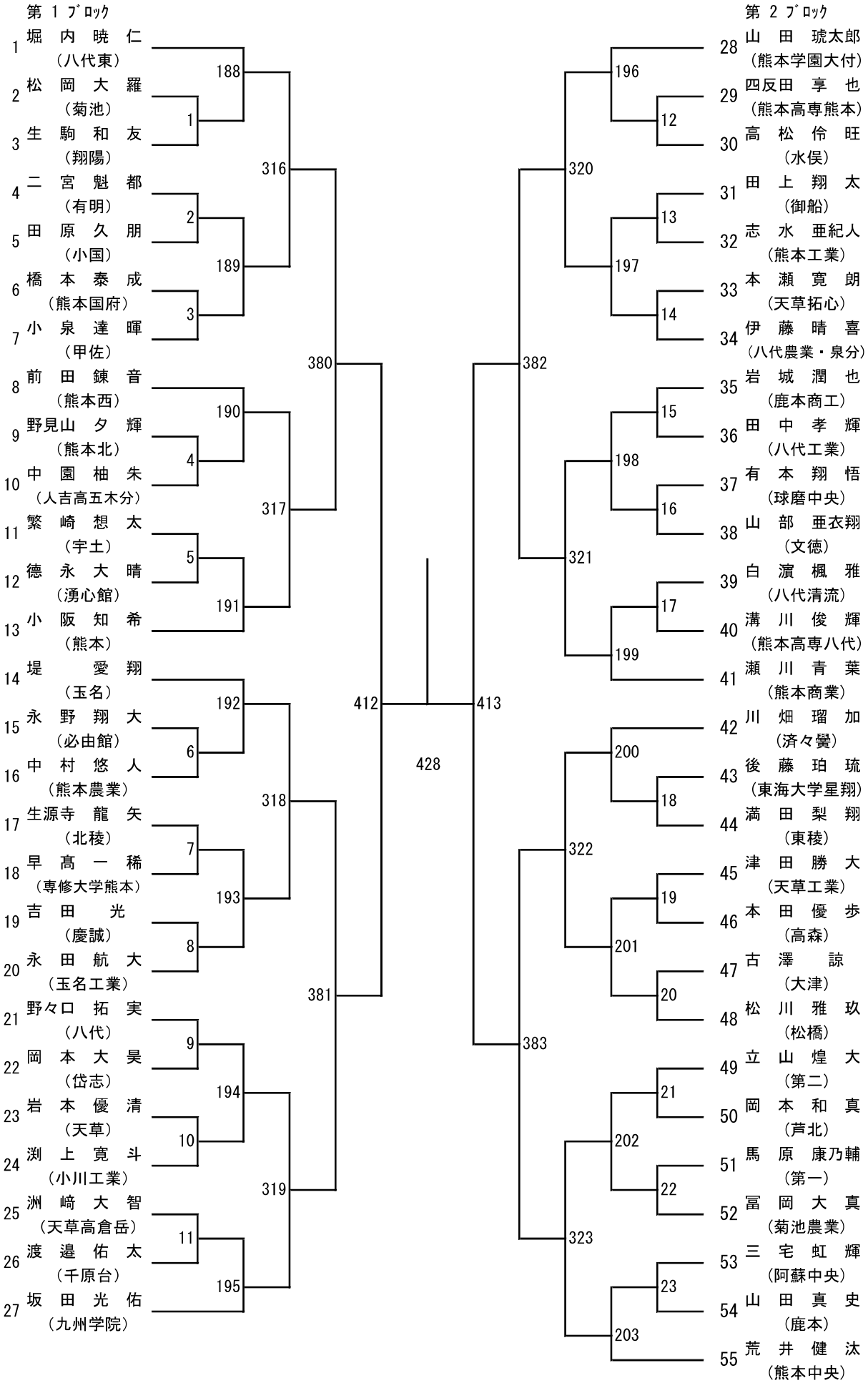

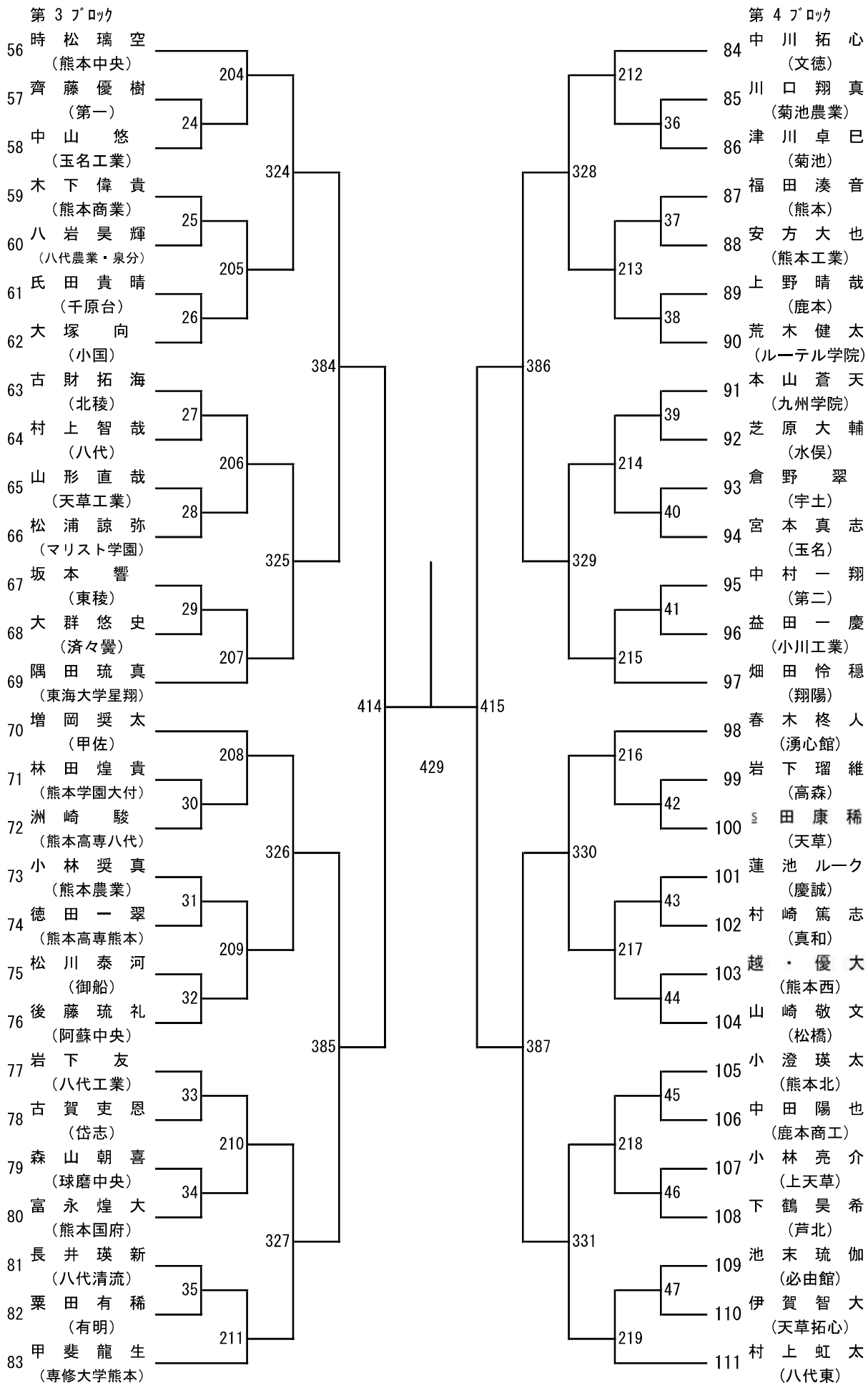
第 3 ﾌﾞﾛｯｸ
56 時松璃空（熊本中央）
57 齊藤優樹（第一）
58 中山悠（玉名工業）
59 木下偉貴（熊本商業）
60 八岩昊輝（八代農業・泉分）
61 氏田貴晴（千原台）
62 大塚向（小国）
63 古財拓海（北稜）
64 村上智哉（八代）
65 山形直哉（天草工業）
66 松浦諒弥（マリスト学園）
67 坂本響（東稜）
68 大群悠史（済々黌）
69 隅田琉真（東海大学星翔）
70 増岡奨太（甲佐）
71 林田煌貴（熊本学園大付）
72 洲崎駿（熊本高専八代）
73 小林奨真（熊本農業）
74 徳田一翠（熊本高専熊本）
75 松川泰河（御船）
76 後藤琉礼（阿蘇中央）
77 岩下友（八代工業）
78 古賀吏恩（岱志）
79 森山朝喜（球磨中央）
80 富永煌大（熊本国府）
81 長井瑛新（八代清流）
82 粟田有稀（有明）
83 甲斐龍生（専修大学熊本）
24
25
26
27
28
29
30
31
32
33
34
35
204
205
206
207
208
209
210
211
324
325
326
327
384
385
414
429
415
386
387
328
329
330
331
212
213
214
215
216
217
218
219
36
37
38
39
40
41
42
43
44
45
46
47
第 4 ﾌﾞﾛｯｸ
84 中川拓心（文徳）
85 川口翔真（菊池農業）
86 津川卓巳（菊池）
87 福田湊音（熊本）
88 安方大也（熊本工業）
89 上野晴哉（鹿本）
90 荒木健太（ルーテル学院）
91 本山蒼天（九州学院）
92 芝原大輔（水俣）
93 倉野翠（宇土）
94 宮本真志（玉名）
95 中村一翔（第二）
96 益田一慶（小川工業）
97 畑田怜穏（翔陽）
98 春木柊人（湧心館）
99 岩下瑠維（高森）
100 [illegible]田康稀（天草）
101 蓮池ルーク（慶誠）
102 村崎篤志（真和）
103 越・優大（熊本西）
104 山崎敬文（松橋）
105 小澄瑛太（熊本北）
106 中田陽也（鹿本商工）
107 小林亮介（上天草）
108 下鶴昊希（芦北）
109 池末琉伽（必由館）
110 伊賀智大（天草拓心）
111 村上虹太（八代東）

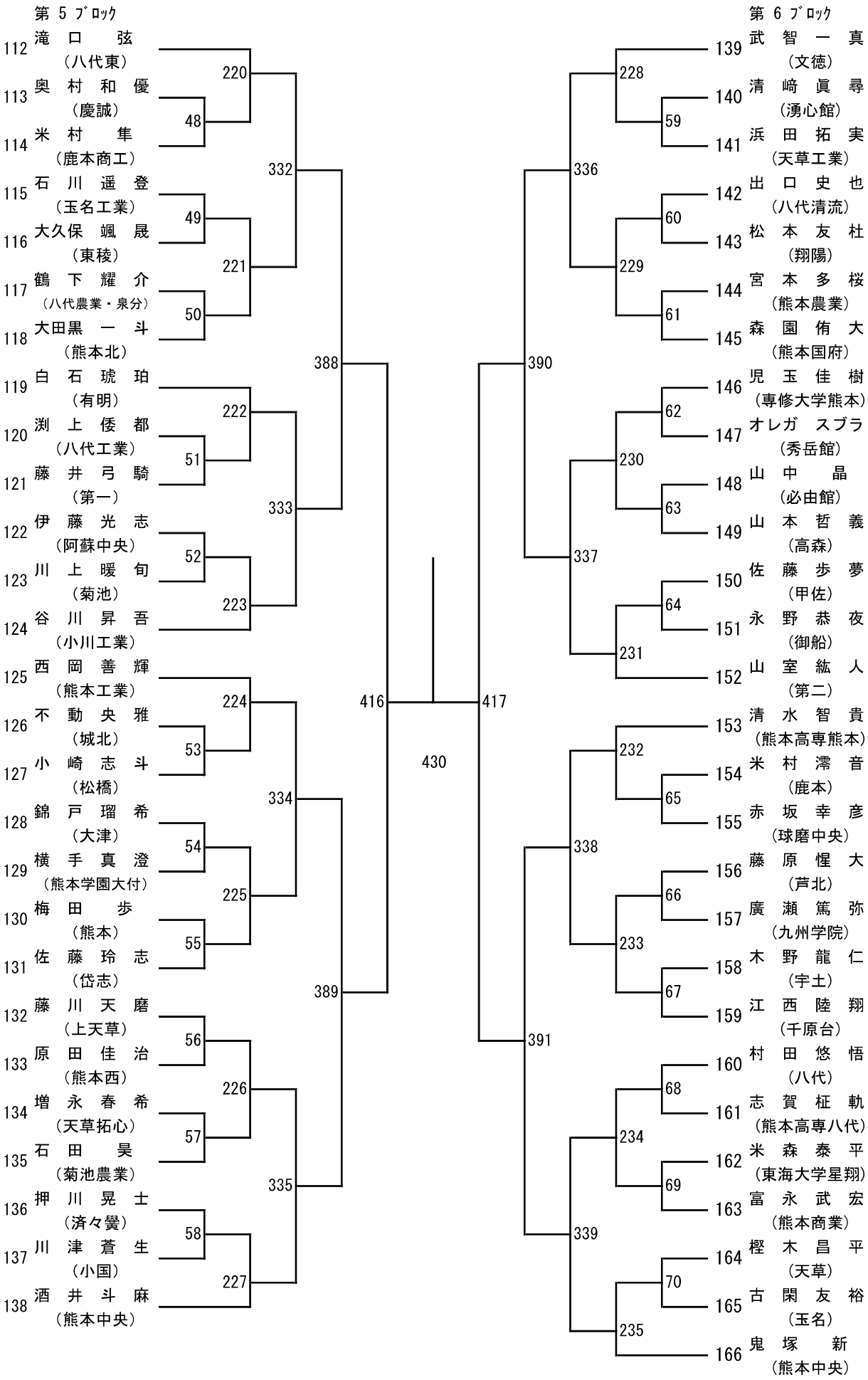
第 5 ﾌﾞﾛｯｸ
112 滝口 弦 (八代東)
113 奥村和優 (慶誠)
114 米村 隼 (鹿本商工)
115 石川遥登 (玉名工業)
116 大久保颯晟 (東稜)
117 鶴下耀介 (八代農業・泉分)
118 大田黒一斗 (熊本北)
119 白石琥珀 (有明)
120 渕上倭都 (八代工業)
121 藤井弓騎 (第一)
122 伊藤光志 (阿蘇中央)
123 川上暖旬 (菊池)
124 谷川昇吾 (小川工業)
125 西岡善輝 (熊本工業)
126 不動央雅 (城北)
127 小崎志斗 (松橋)
128 錦戸瑠希 (大津)
129 横手真澄 (熊本学園大付)
130 梅田 歩 (熊本)
131 佐藤玲志 (岱志)
132 藤川天磨 (上天草)
133 原田佳治 (熊本西)
134 増永春希 (天草拓心)
135 石田 昊 (菊池農業)
136 押川晃士 (済々黌)
137 川津蒼生 (小国)
138 酒井斗麻 (熊本中央)
48 49 50 51 52 53 54 55 56 57 58
220 221 222 223 224 225 226 227
332 333 334 335
388 389
416
430
417
390 391
336 337 338 339
228 229 230 231 232 233 234 235
59 60 61 62 63 64 65 66 67 68 69 70
第 6 ﾌﾞﾛｯｸ
139 武智一真 (文徳)
140 清崎眞尋 (湧心館)
141 浜田拓実 (天草工業)
142 出口史也 (八代清流)
143 松本友杜 (翔陽)
144 宮本多桜 (熊本農業)
145 森園侑大 (熊本国府)
146 児玉佳樹 (専修大学熊本)
147 オレガ スブラ (秀岳館)
148 山中 晶 (必由館)
149 山本哲義 (高森)
150 佐藤歩夢 (甲佐)
151 永野恭夜 (御船)
152 山室紘人 (第二)
153 清水智貴 (熊本高専熊本)
154 米村澪音 (鹿本)
155 赤坂幸彦 (球磨中央)
156 藤原惺大 (芦北)
157 廣瀬篤弥 (九州学院)
158 木野龍仁 (宇土)
159 江西陸翔 (千原台)
160 村田悠悟 (八代)
161 志賀柾軌 (熊本高専八代)
162 米森泰平 (東海大学星翔)
163 富永武宏 (熊本商業)
164 樫木昌平 (天草)
165 古閑友裕 (玉名)
166 鬼塚 新 (熊本中央)

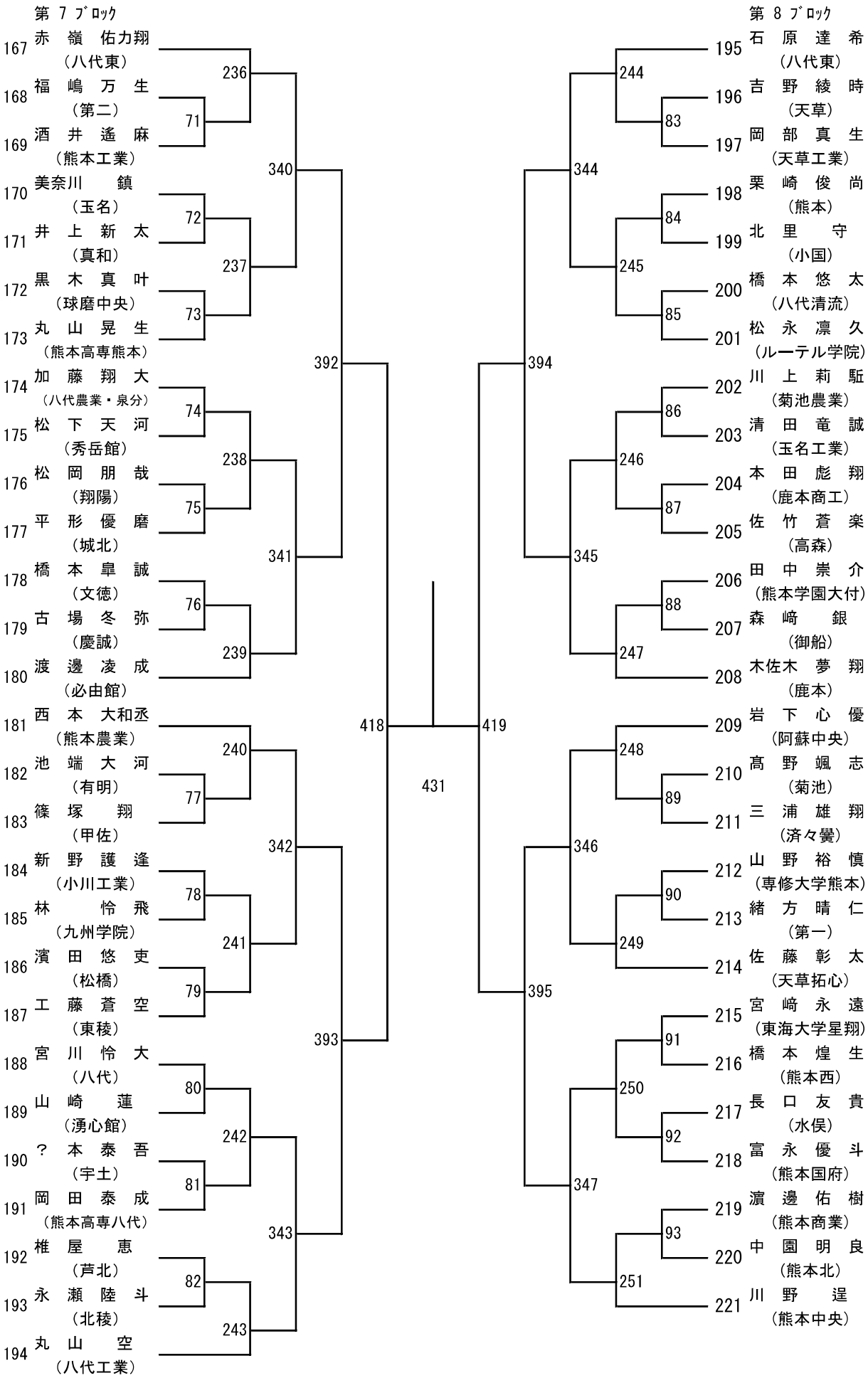
第 7 ﾌﾞﾛｯｸ
167 赤嶺 佑力翔 （八代東）
168 福嶋 万生 （第二）
169 酒井 遙麻 （熊本工業）
170 美奈川 鎮 （玉名）
171 井上 新太 （真和）
172 黒木 真叶 （球磨中央）
173 丸山 晃生 （熊本高専熊本）
174 加藤 翔大 （八代農業・泉分）
175 松下 天河 （秀岳館）
176 松岡 朋哉 （翔陽）
177 平形 優磨 （城北）
178 橋本 皐誠 （文徳）
179 古場 冬弥 （慶誠）
180 渡邊 凌成 （必由館）
181 西本 大和丞 （熊本農業）
182 池端 大河 （有明）
183 篠塚 翔 （甲佐）
184 新野 護逢 （小川工業）
185 林 怜飛 （九州学院）
186 濱田 悠吏 （松橋）
187 工藤 蒼空 （東稜）
188 宮川 怜大 （八代）
189 山崎 蓮 （湧心館）
190 ？本 泰吾 （宇土）
191 岡田 泰成 （熊本高専八代）
192 椎屋 恵 （芦北）
193 永瀬 陸斗 （北稜）
194 丸山 空 （八代工業）
236
71
237
72
73
340
392
238
74
75
341
239
76
240
77
342
241
78
79
393
242
80
81
343
243
82
418
431
419
394
344
244
83
245
84
85
395
345
246
86
87
247
88
346
248
89
249
90
347
250
91
92
251
93
第 8 ﾌﾞﾛｯｸ
195 石原 達希 （八代東）
196 吉野 綾時 （天草）
197 岡部 真生 （天草工業）
198 栗崎 俊尚 （熊本）
199 北里 守 （小国）
200 橋本 悠太 （八代清流）
201 松永 凛久 （ルーテル学院）
202 川上 莉駈 （菊池農業）
203 清田 竜誠 （玉名工業）
204 本田 彪翔 （鹿本商工）
205 佐竹 蒼楽 （高森）
206 田中 崇介 （熊本学園大付）
207 森崎 銀 （御船）
208 木佐木 夢翔 （鹿本）
209 岩下 心優 （阿蘇中央）
210 髙野 颯志 （菊池）
211 三浦 雄翔 （済々黌）
212 山野 裕慎 （専修大学熊本）
213 緒方 晴仁 （第一）
214 佐藤 彰太 （天草拓心）
215 宮崎 永遠 （東海大学星翔）
216 橋本 煌生 （熊本西）
217 長口 友貴 （水俣）
218 富永 優斗 （熊本国府）
219 濵邊 佑樹 （熊本商業）
220 中園 明良 （熊本北）
221 川野 逞 （熊本中央）

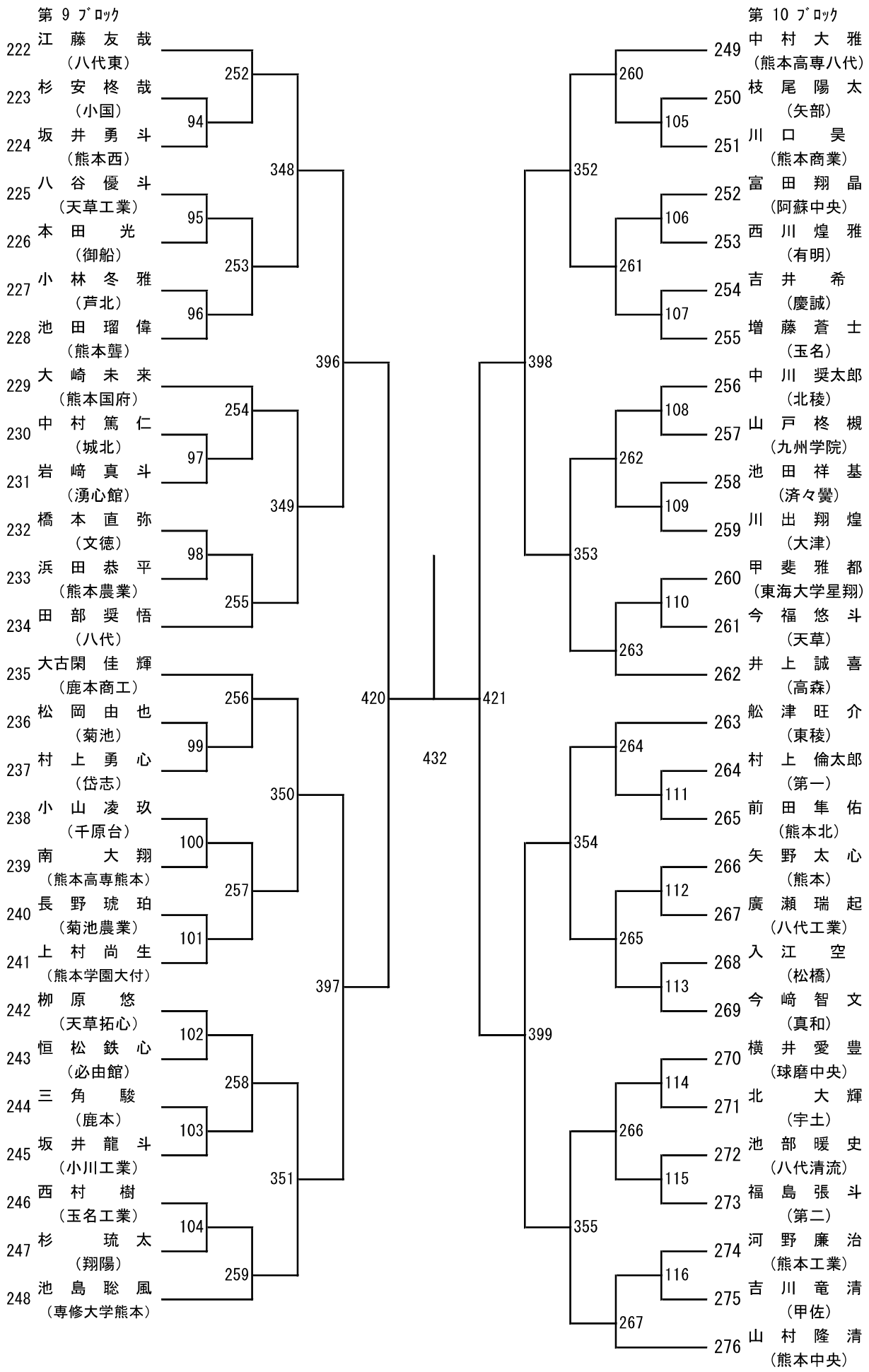
第 9 ﾌﾞﾛｯｸ
222 江藤友哉 (八代東)
223 杉安柊哉 (小国)
224 坂井勇斗 (熊本西)
225 八谷優斗 (天草工業)
226 本田光 (御船)
227 小林冬雅 (芦北)
228 池田瑠偉 (熊本聾)
229 大崎未来 (熊本国府)
230 中村篤仁 (城北)
231 岩ﾉﾂ真斗 (湧心館)
232 橋本直弥 (文徳)
233 浜田恭平 (熊本農業)
234 田部奨悟 (八代)
235 大古閑佳輝 (鹿本商工)
236 松岡由也 (菊池)
237 村上勇心 (岱志)
238 小山凌玖 (千原台)
239 南大翔 (熊本高専熊本)
240 長野琥珀 (菊池農業)
241 上村尚生 (熊本学園大付)
242 柳原悠 (天草拓心)
243 恒松鉄心 (必由館)
244 三角駿 (鹿本)
245 坂井龍斗 (小川工業)
246 西村樹 (玉名工業)
247 杉琉太 (翔陽)
248 池島聡風 (専修大学熊本)
252
94
253
95
96
254
97
255
98
256
99
257
100
101
258
102
103
259
104
348
349
350
351
396
397
420
432
421
398
399
352
353
354
355
260
261
262
263
264
265
266
267
105
106
107
108
109
110
111
112
113
114
115
116
第 10 ﾌﾞﾛｯｸ
249 中村大雅 (熊本高専八代)
250 枝尾陽太 (矢部)
251 川口昊 (熊本商業)
252 富田翔晶 (阿蘇中央)
253 西川煌雅 (有明)
254 吉井希 (慶誠)
255 増藤蒼士 (玉名)
256 中川奨太郎 (北稜)
257 山戸柊槻 (九州学院)
258 池田祥基 (済々黌)
259 川出翔煌 (大津)
260 甲斐雅都 (東海大学星翔)
261 今福悠斗 (天草)
262 井上誠喜 (高森)
263 舩津旺介 (東稜)
264 村上倫太郎 (第一)
265 前田隼佑 (熊本北)
266 矢野太心 (熊本)
267 廣瀬瑞起 (八代工業)
268 入江空 (松橋)
269 今ﾉﾂ智文 (真和)
270 横井愛豊 (球磨中央)
271 北大輝 (宇土)
272 池部暖史 (八代清流)
273 福島張斗 (第二)
274 河野廉治 (熊本工業)
275 吉川竜清 (甲佐)
276 山村隆清 (熊本中央)

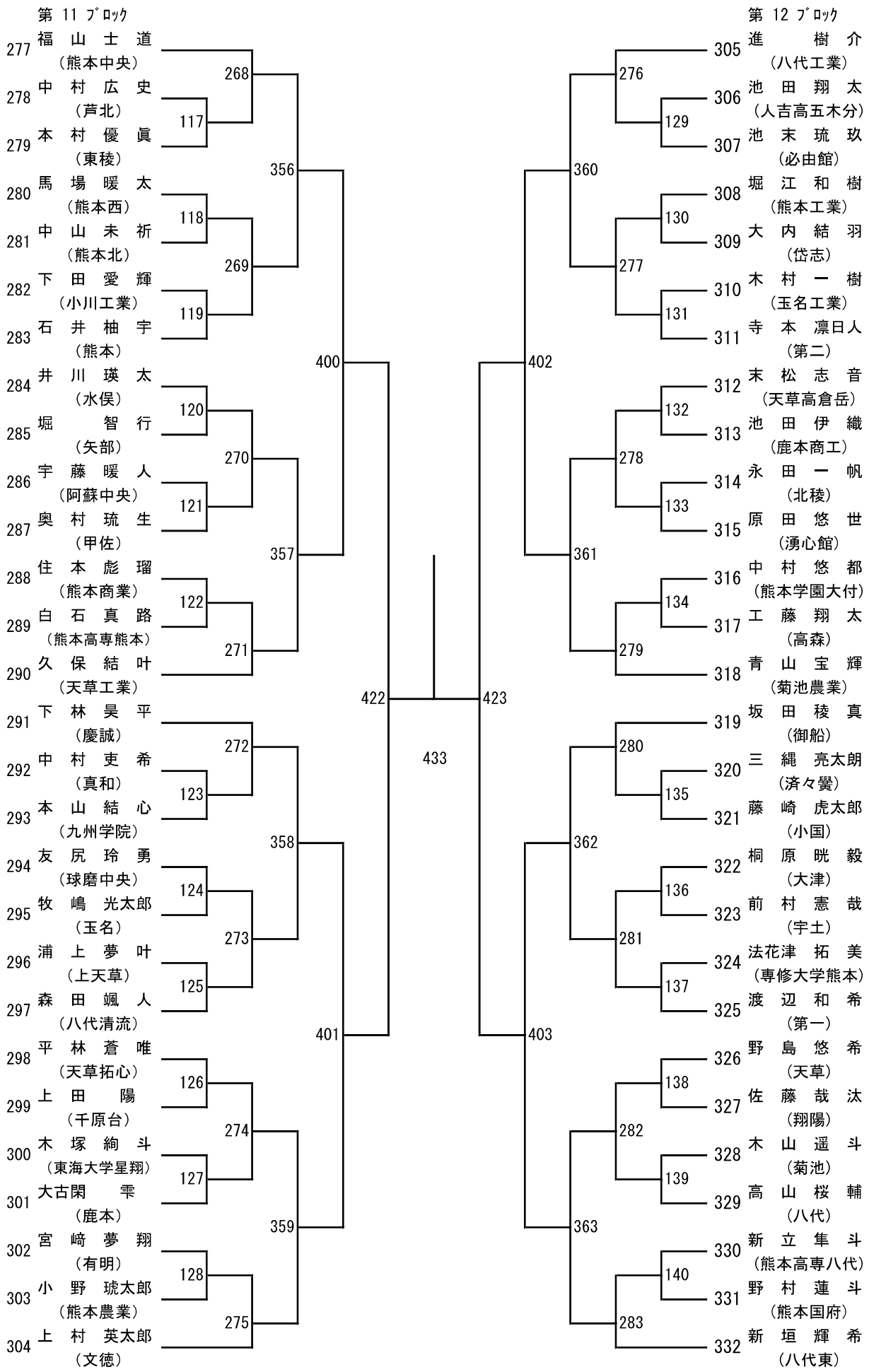
第 11 ﾌﾞﾛｯｸ
277 福山士道（熊本中央）
278 中村広史（芦北）
279 本村優眞（東稜）
280 馬場暖太（熊本西）
281 中山未祈（熊本北）
282 下田愛輝（小川工業）
283 石井柚宇（熊本）
284 井川瑛太（水俣）
285 堀智行（矢部）
286 宇藤暖人（阿蘇中央）
287 奥村琉生（甲佐）
288 住本彪瑠（熊本商業）
289 白石真路（熊本高専熊本）
290 久保結叶（天草工業）
291 下林昊平（慶誠）
292 中村吏希（真和）
293 本山結心（九州学院）
294 友尻玲勇（球磨中央）
295 牧嶋光太郎（玉名）
296 浦上夢叶（上天草）
297 森田颯人（八代清流）
298 平林蒼唯（天草拓心）
299 上田陽（千原台）
300 木塚絢斗（東海大学星翔）
301 大古閑雫（鹿本）
302 宮ﾆﾉﾍ夢翔（有明）
303 小野琥太郎（熊本農業）
304 上村英太郎（文徳）
117
118
119
120
121
122
123
124
125
126
127
128
268
269
270
271
272
273
274
275
356
357
358
359
400
401
422
433
423
402
403
360
361
362
363
276
277
278
279
280
281
282
283
129
130
131
132
133
134
135
136
137
138
139
140
第 12 ﾌﾞﾛｯｸ
305 進樹介（八代工業）
306 池田翔太（人吉高五木分）
307 池末琉玖（必由館）
308 堀江和樹（熊本工業）
309 大内結羽（岱志）
310 木村一樹（玉名工業）
311 寺本凛日人（第二）
312 末松志音（天草高倉岳）
313 池田伊織（鹿本商工）
314 永田一帆（北稜）
315 原田悠世（湧心館）
316 中村悠都（熊本学園大付）
317 工藤翔太（高森）
318 青山宝輝（菊池農業）
319 坂田稜真（御船）
320 三縄亮太朗（済々黌）
321 藤崎虎太郎（小国）
322 桐原晄毅（大津）
323 前村憲哉（宇土）
324 法花津拓美（専修大学熊本）
325 渡辺和希（第一）
326 野島悠希（天草）
327 佐藤哉汰（翔陽）
328 木山遥斗（菊池）
329 高山桜輔（八代）
330 新立隼斗（熊本高専八代）
331 野村蓮斗（熊本国府）
332 新垣輝希（八代東）

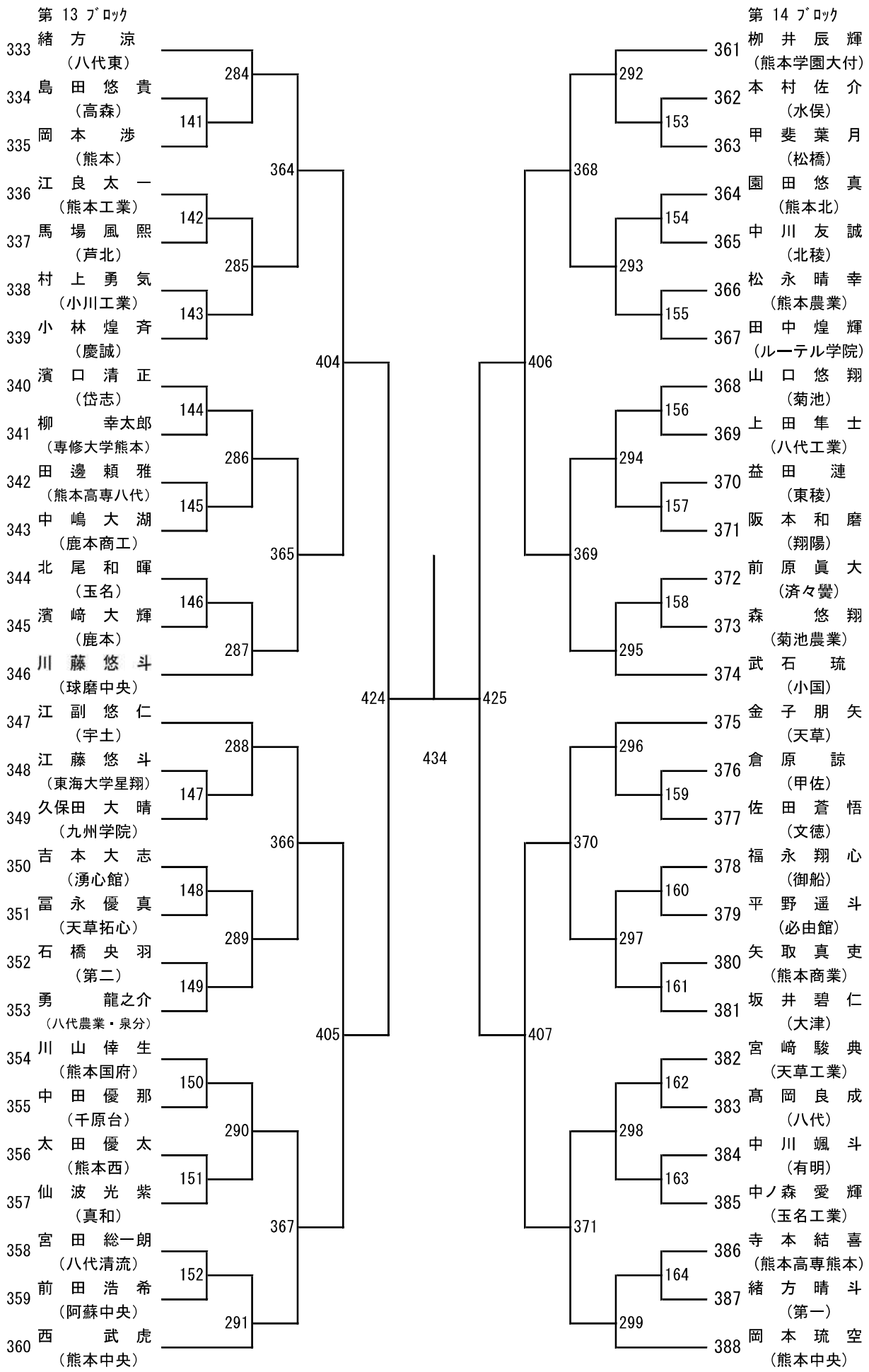
第 13 ﾌﾞﾛｯｸ
333 緒方 涼 (八代東)
334 島田 悠貴 (高森)
335 岡本 渉 (熊本)
336 江良 太一 (熊本工業)
337 馬場 風熙 (芦北)
338 村上 勇気 (小川工業)
339 小林 煌斉 (慶誠)
340 濱口 清正 (岱志)
341 柳 幸太郎 (専修大学熊本)
342 田邊 頼雅 (熊本高専八代)
343 中嶋 大湖 (鹿本商工)
344 北尾 和暉 (玉名)
345 濱崎 大輝 (鹿本)
346 川藤 悠斗 (球磨中央)
347 江副 悠仁 (宇土)
348 江藤 悠斗 (東海大学星翔)
349 久保田 大晴 (九州学院)
350 吉本 大志 (湧心館)
351 冨永 優真 (天草拓心)
352 石橋 央羽 (第二)
353 勇 龍之介 (八代農業・泉分)
354 川山 倖生 (熊本国府)
355 中田 優那 (千原台)
356 太田 優太 (熊本西)
357 仙波 光紫 (真和)
358 宮田 総一朗 (八代清流)
359 前田 浩希 (阿蘇中央)
360 西 武虎 (熊本中央)
141 142 143 144 145 146 147 148 149 150 151 152
284 285 286 287 288 289 290 291
364 365 366 367
404 405
424
434
425
406 407
368 369 370 371
292 293 294 295 296 297 298 299
153 154 155 156 157 158 159 160 161 162 163 164
第 14 ﾌﾞﾛｯｸ
361 柳井 辰輝 (熊本学園大付)
362 本村 佐介 (水俣)
363 甲斐 葉月 (松橋)
364 園田 悠真 (熊本北)
365 中川 友誠 (北稜)
366 松永 晴幸 (熊本農業)
367 田中 煌輝 (ルーテル学院)
368 山口 悠翔 (菊池)
369 上田 隼士 (八代工業)
370 益田 漣 (東稜)
371 阪本 和磨 (翔陽)
372 前原 眞大 (済々黌)
373 森 悠翔 (菊池農業)
374 武石 琉 (小国)
375 金子 朋矢 (天草)
376 倉原 諒 (甲佐)
377 佐田 蒼悟 (文徳)
378 福永 翔心 (御船)
379 平野 遥斗 (必由館)
380 矢取 真吏 (熊本商業)
381 坂井 碧仁 (大津)
382 宮崎 駿典 (天草工業)
383 髙岡 良成 (八代)
384 中川 颯斗 (有明)
385 中ノ森 愛輝 (玉名工業)
386 寺本 結喜 (熊本高専熊本)
387 緒方 晴斗 (第一)
388 岡本 琉空 (熊本中央)

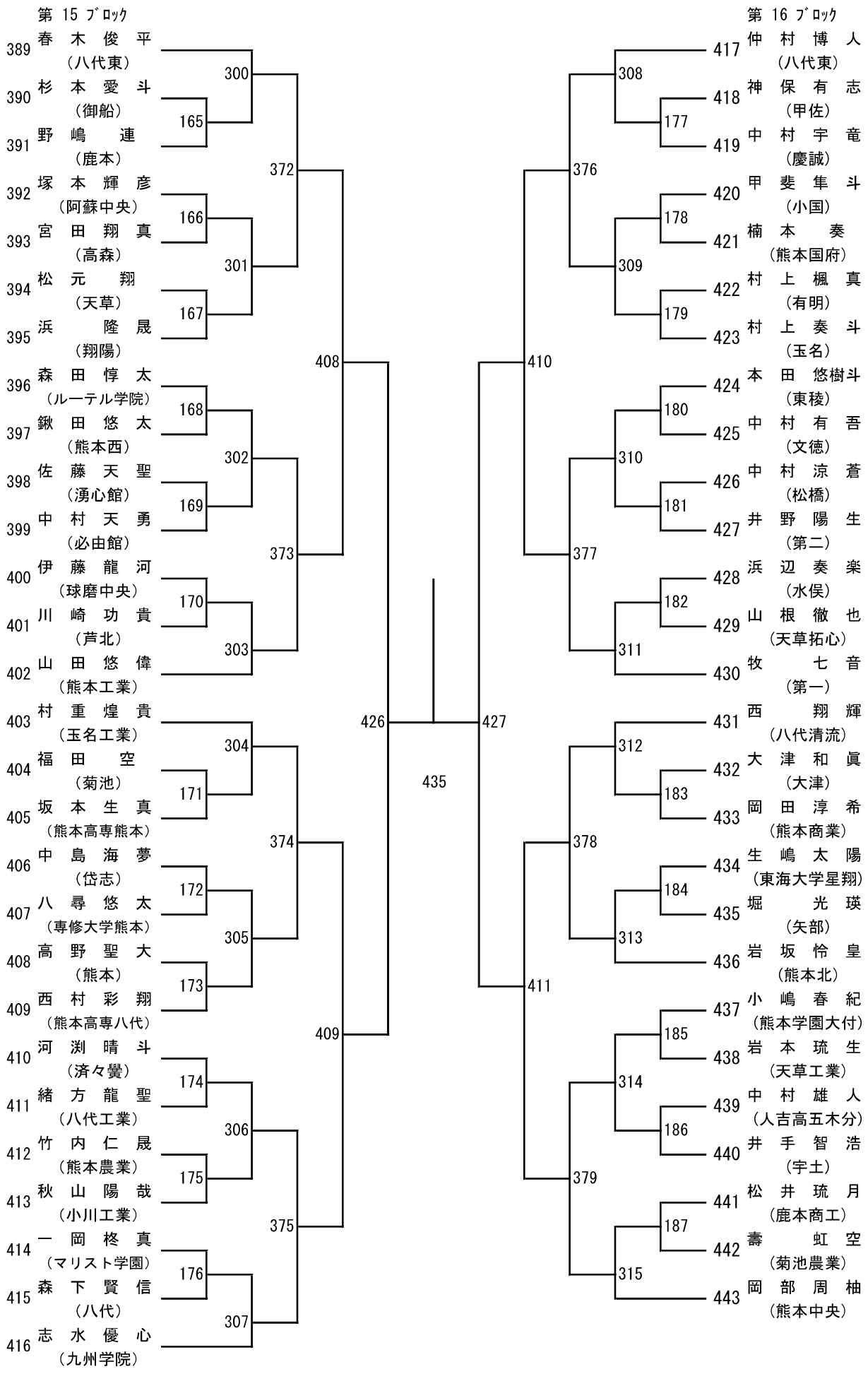
第 15 ﾌﾞﾛｯｸ
389 春木俊平 (八代東)
390 杉本愛斗 (御船)
391 野嶋連 (鹿本)
392 塚本輝彦 (阿蘇中央)
393 宮田翔真 (高森)
394 松元翔 (天草)
395 浜隆晟 (翔陽)
396 森田惇太 (ルーテル学院)
397 鍬田悠太 (熊本西)
398 佐藤天聖 (湧心館)
399 中村天勇 (必由館)
400 伊藤龍河 (球磨中央)
401 川崎功貴 (芦北)
402 山田悠偉 (熊本工業)
403 村重煌貴 (玉名工業)
404 福田空 (菊池)
405 坂本生真 (熊本高専熊本)
406 中島海夢 (岱志)
407 八尋悠太 (専修大学熊本)
408 高野聖大 (熊本)
409 西村彩翔 (熊本高専八代)
410 河渕晴斗 (済々黌)
411 緒方龍聖 (八代工業)
412 竹内仁晟 (熊本農業)
413 秋山陽哉 (小川工業)
414 一岡柊真 (マリスト学園)
415 森下賢信 (八代)
416 志水優心 (九州学院)
165 166 167 168 169 170 171 172 173 174 175 176
300 301 302 303 304 305 306 307
372 373 374 375
408 409
426
435
427
410 411
376 377 378 379
308 309 310 311 312 313 314 315
177 178 179 180 181 182 183 184 185 186 187
417 418 419 420 421 422 423 424 425 426 427 428 429 430 431 432 433 434 435 436 437 438 439 440 441 442 443
第 16 ﾌﾞﾛｯｸ
仲村博人 (八代東)
神保有志 (甲佐)
中村宇竜 (慶誠)
甲斐隼斗 (小国)
楠本奏 (熊本国府)
村上楓真 (有明)
村上奏斗 (玉名)
本田悠樹斗 (東稜)
中村有吾 (文徳)
中村涼蒼 (松橋)
井野陽生 (第二)
浜辺奏楽 (水俣)
山根徹也 (天草拓心)
牧七音 (第一)
西翔輝 (八代清流)
大津和眞 (大津)
岡田淳希 (熊本商業)
生嶋太陽 (東海大学星翔)
堀光瑛 (矢部)
岩坂怜皇 (熊本北)
小嶋春紀 (熊本学園大付)
岩本琉生 (天草工業)
中村雄人 (人吉高五木分)
井手智浩 (宇土)
松井琉月 (鹿本商工)
壽虹空 (菊池農業)
岡部周柚 (熊本中央)